31-TCBQR02

Scanner Flash / QR code

Tête scanner Code Barre / QR Code. A raccorder sur 31-UTP-TCB

Décodage	Flash / QR code
Distance de lecture	3 á 45 cm - Distance minimum dépend de la longueur du code et de l'angle de scan. Varie selon la résolution d'impression, le contraste et la lumière ambiante.
Consommation	300ma max, 200ma typique @12vdc
Alimentation	8-24vdc
Matériaux	Polycarbonate noir
Dimensions (h x l x p)	17.7 x 7.6 x 5 cm
Températures de fonctionnement	-40°C à +85°C
Indice Protection	IP65
Classification Laser	Attention aux radiations laser – Ne pas fixer le rayon lumineux IEC 60825 Class 2

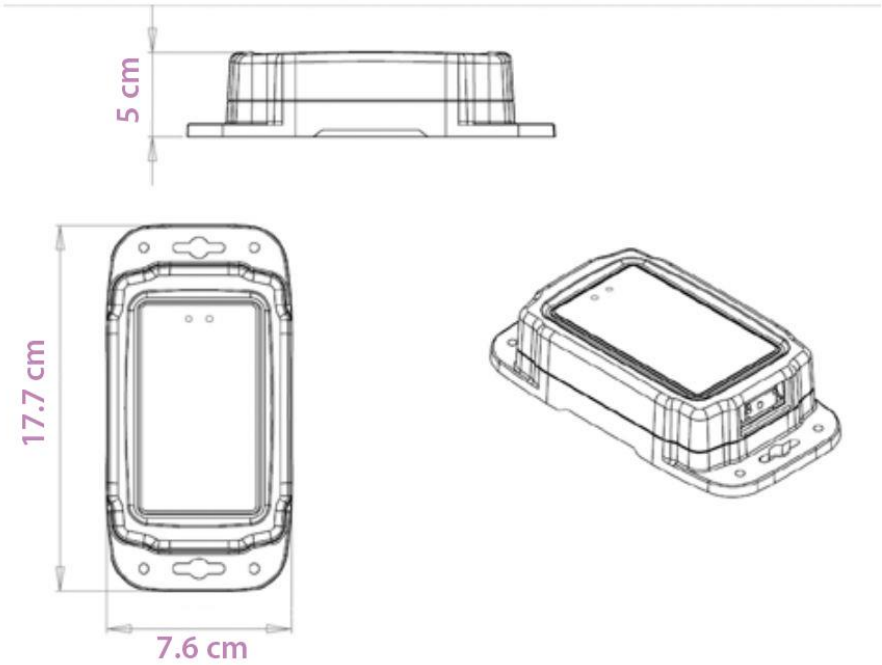

Documents et photos non contractuels - Certaines caractéristiques sont données à titre indicatif - Plus d'infos sur www.synchronic.fr